FUNDAMENT – TABLICA INFORMACYJNA
ILOŚĆ 2 STOPY

RZUT
1:25

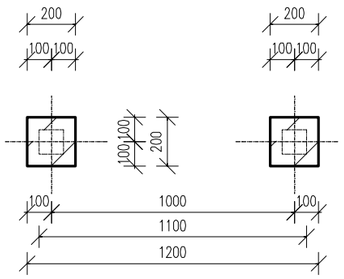

PRZEKRÓJ 4–4
1:25

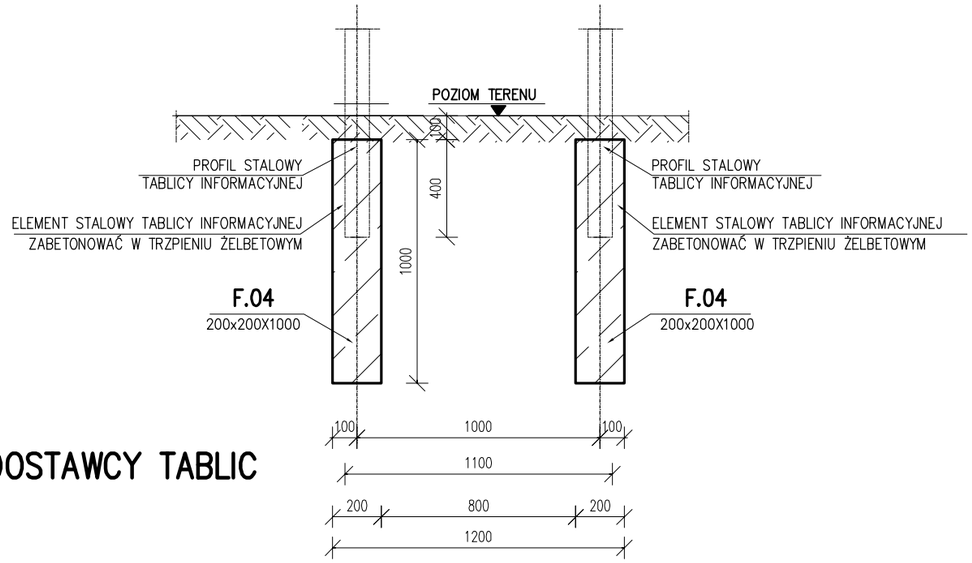

ROZSTAW STÓP POTWIERDZIĆ U DOSTAWCY TABLIC

FUNDAMENT – ŁAWKA
ILOŚĆ 33 SZTUK

RZUT
1:25

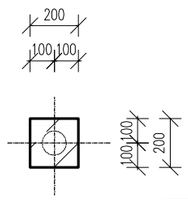

PRZEKRÓJ 1–1
1:25

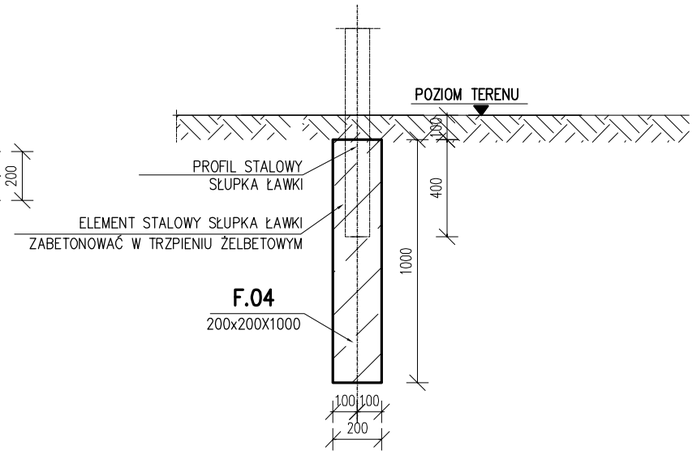

FUNDAMENT POD STOJAK NA ROWERY
ILOŚĆ 5 SZTUKI

RZUT
1:25

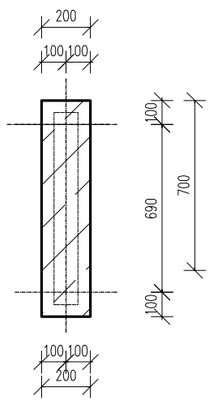

PRZEKRÓJ 3–3
1:25

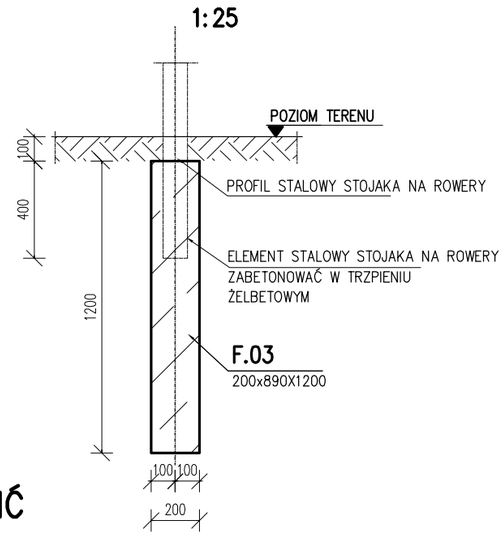

DŁUGOŚĆ STOPY POTWIERDZIĆ U DOSTAWCY STOJAKA

FUNDAMENT POD KOSZE NA ŚMIECI
ILOŚĆ 5 SZTUKI

RZUT
1:25

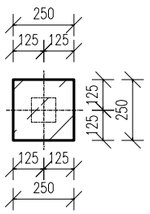

PRZEKRÓJ 2–2
1:25

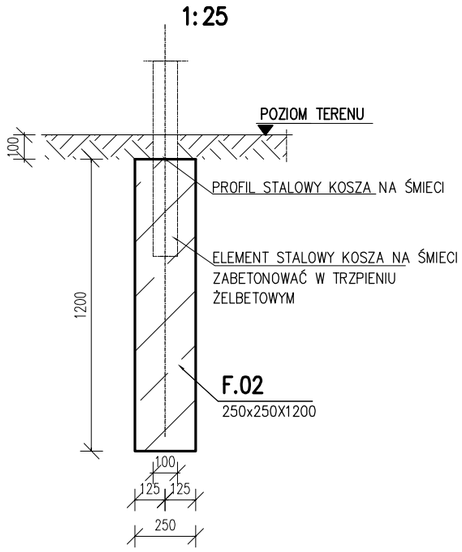

BETON **C20/25**

UWAGI:

1. RYSUNKI ROZPATRYWAĆ ŁĄCZNIE Z PROJEKTAMI BRANŻOWYMI
2. OBOWIĄZUJĄ UWAGI ZAWARTE W OPISIE TECHNICZNYM

modus
Mirosław Macioszek
ul. Narciarska 2/34, 31-579 Kraków
tel/fax. + 48 12 63 11 035, e-mail: mmacioszek@architekci-modus.pl

TEMAT	**PRZEBUDOWA ISTN. SKATEPARKU, BUDOWA TORU DO DIRTY JUMPU ORAZ BUDOWA PUMPTRACKA, BUDOWA OŚWIETLENIA TERENU ORAZ LOKALIZACJA ELEMENTÓW MAŁEJ ARCHITEKTURY NA TERENACH SPORTOWYCH PRZY UL. TURCZYNEK W MILANÓWKU**			
ADRES	**DZ. NR 5/1, OBR. 07-01, UL. TURCZYNEK 8, MILANÓWEK**			
INWESTOR	GMINA BRWINÓW UL. GRODZISKA 12, 05-840 BRWINÓW			
TYTUŁ	**FUNDAMENTY POD TABLICĘ, ŁAWKI, KOSZE NA ŚMIECI I STOJAKI NA ROWERY**			
PROJEKTOWAŁ: mgr inż. Piotr FROSZTĘGA			UPRAWNIENIA: PDK/0002/POOK/12	PODPIS
SPRAWDZIŁ: mgr inż. Jarosław ŚLIWA			UPRAWNIENIA: k-166/01	PODPIS
ZESPÓŁ:			UPRAWNIENIA	PODPIS
BRANŻA: **KONSTRUKCJA**	DATA: **10.2015**	FAZA: **PW**	SKALA: **1:50**	NR RYSUNKU: **KW-27**

WYMIARY SPRAWDZIĆ NA BUDOWIE, W RAZIE NIEZGODNOŚCI SKONTAKTOWAĆ SIĘ Z PROJEKTANTEM
WSZYSTKIE ZMIANY UZGADNIAĆ Z PROJEKTANTEM W RAMACH NADZORU AUTORSKIEGO